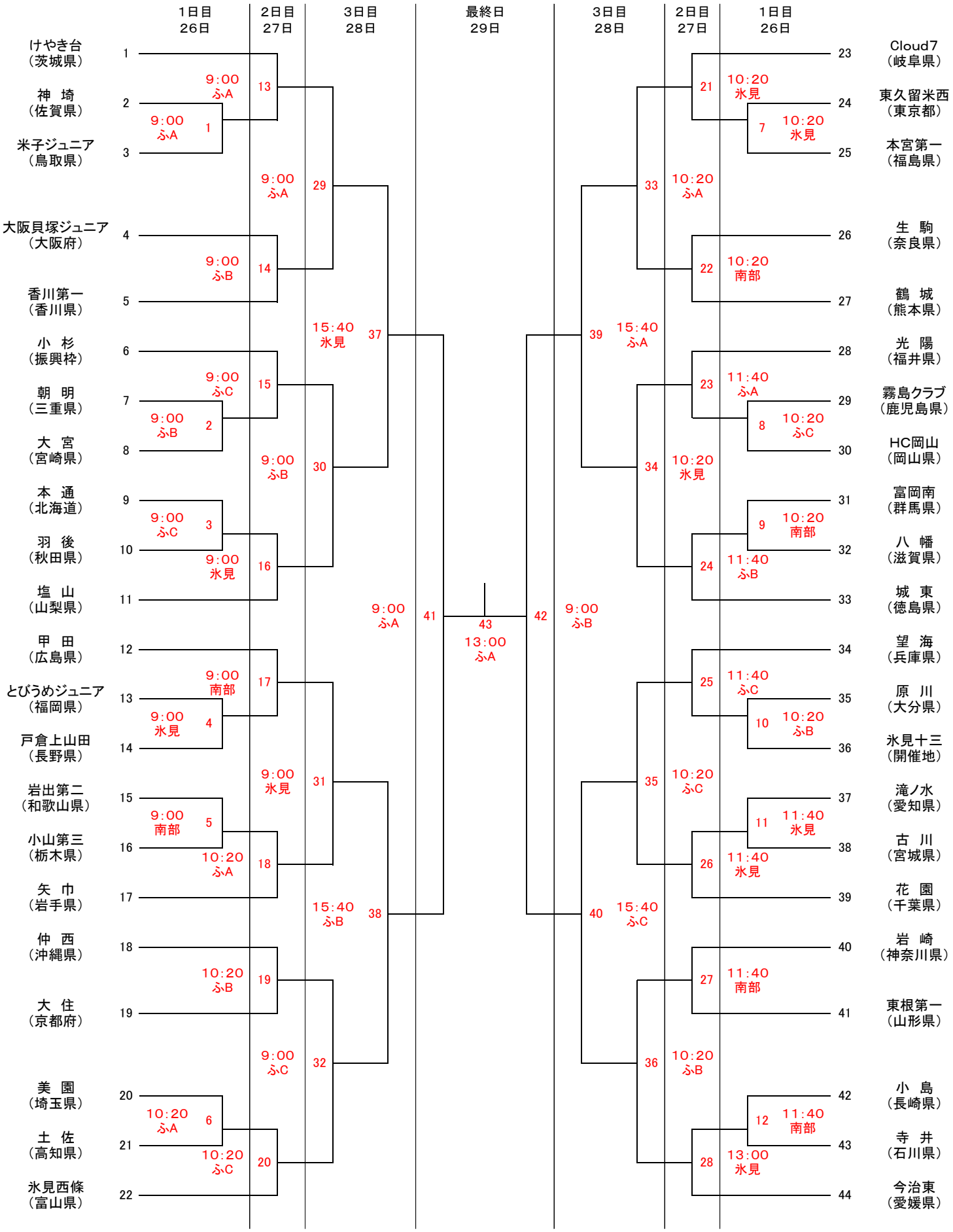第16回春の全国中学生ハンドボール選手権大会　女子トーナメント表（44チーム）